Zeichne das perspektive Bild des durch Grund-, und Aufriss gegebenen Fabrikgebäudes!

a = 10, d = 50
Maße in m
Maßstab 1:500

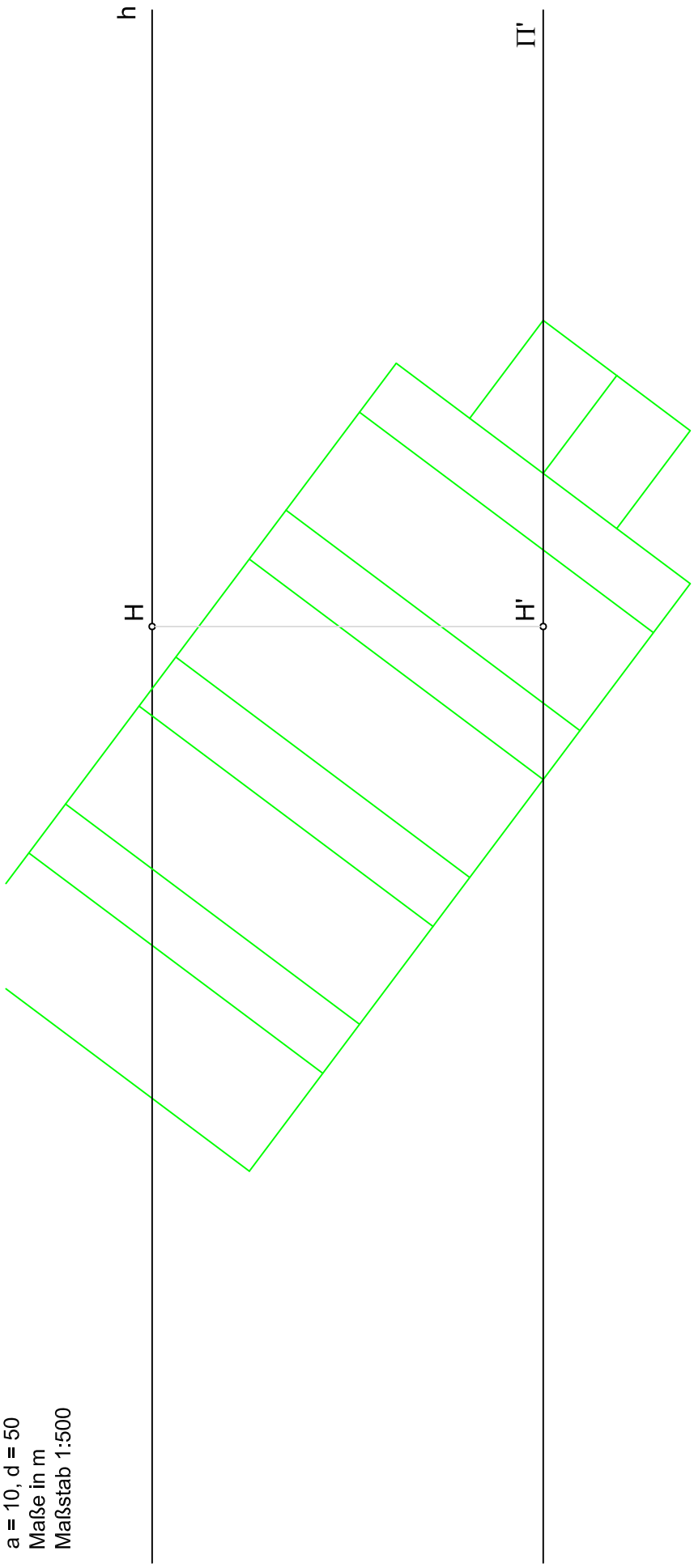

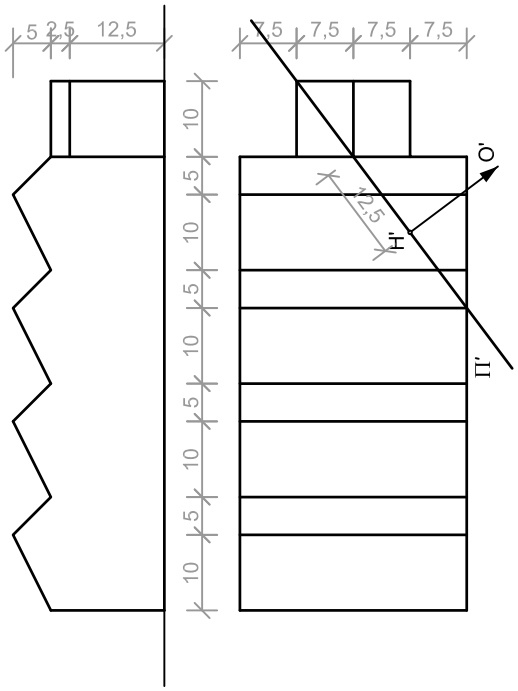

Datum:

Name: